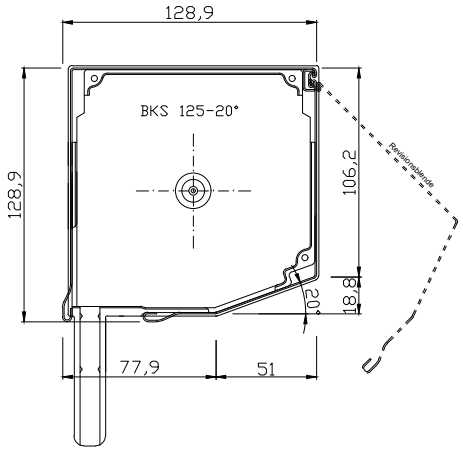
128,9
128,9
BKS 125-20°
106,2
18,8
20°
77,9
51
Revisionsblende

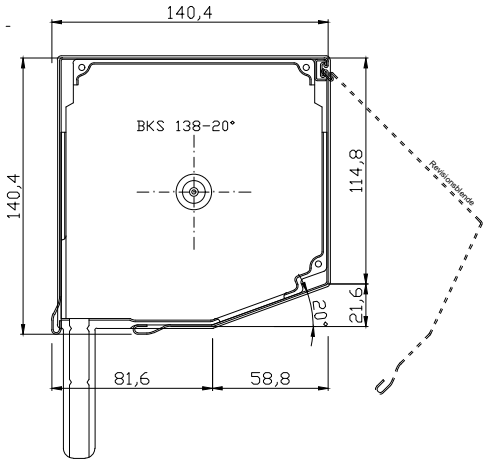
140,4
140,4
BKS 138-20°
114,8
21,6
20°
81,6
58,8
Revisionsblende

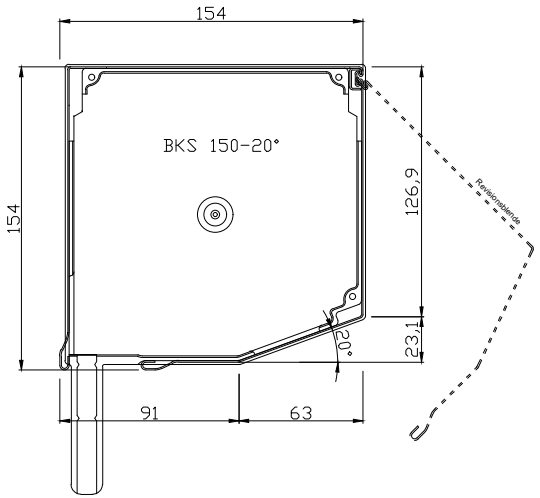
154
154
BKS 150-20°
126,9
23,1
20°
91
63
Revisionsblende

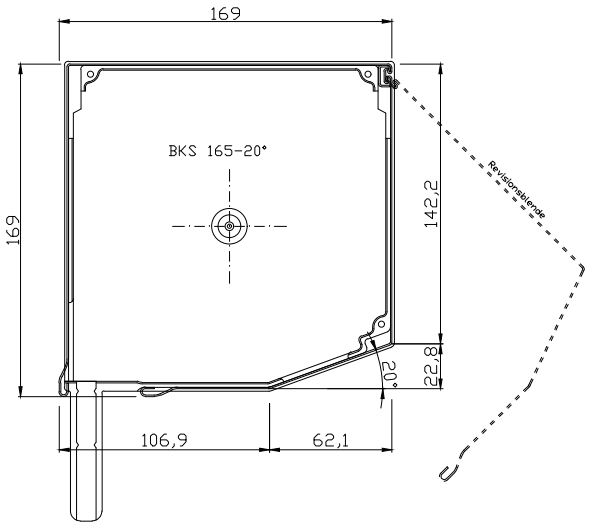
169
169
BKS 165-20°
142,2
22,8
20°
106,9
62,1
Revisionsblende

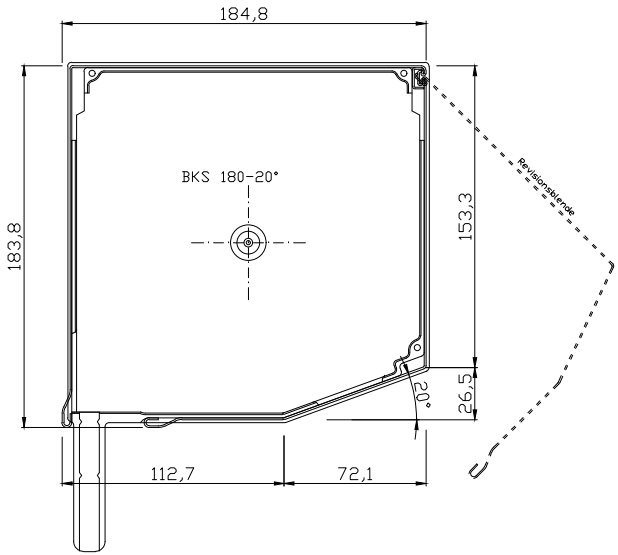
184,8
183,8
BKS 180-20°
153,3
26,5
20°
112,7
72,1
Revisionsblende

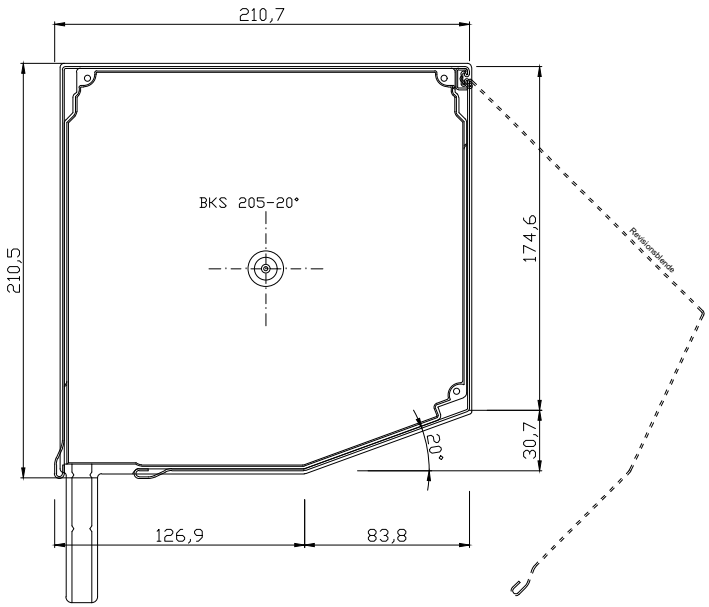
210,7
210,5
BKS 205-20°
174,6
30,7
20°
126,9
83,8
Revisionsblende